Грузоподъемспецтехника-Находка

692900, Россия, Приморский край, г. Находка, ул. Угольная 61.
ИНН 2508082247, КПП 250801001, ОГРН 1082508000354
р/с 40702810300170002085 в Дальневосточный банк г. Владивосток
к/с 30101810900000000705, gpst-nahodka@mail.ru

МАКЕТ НА СОГЛАСОВАНИЕ

1.	Шрифт	Danger
2.	Цвет	RAL 1003
3.	Цвет маркировки	
4.	Алюминиевая бирка	50x30 мм

Колесный захват г/п 30,0т (комплекта-4шт.)

– Пескоструйная обработка перед окрашиванием,
– Покрытие конструкции: грунт-эмали International RAL 1003 (желтый).
– Маркировка наноситься трафаретным методом с обеих сторон захвата.

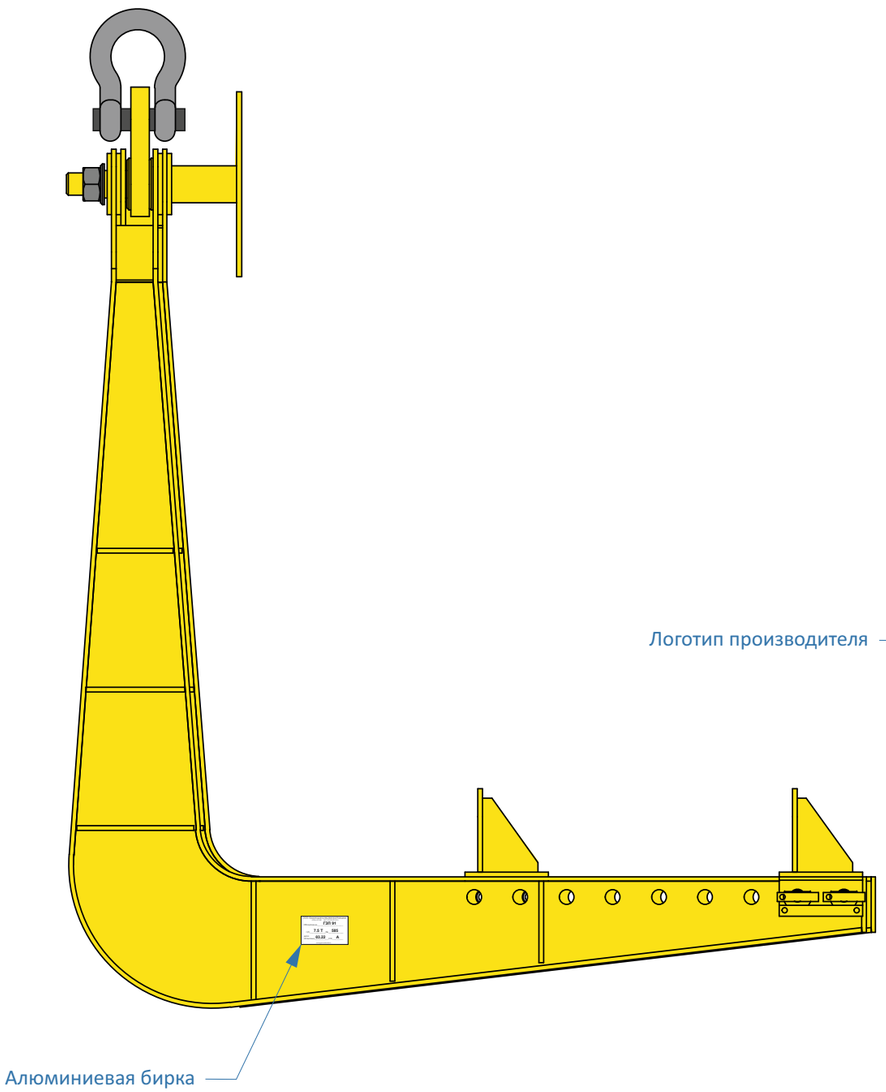

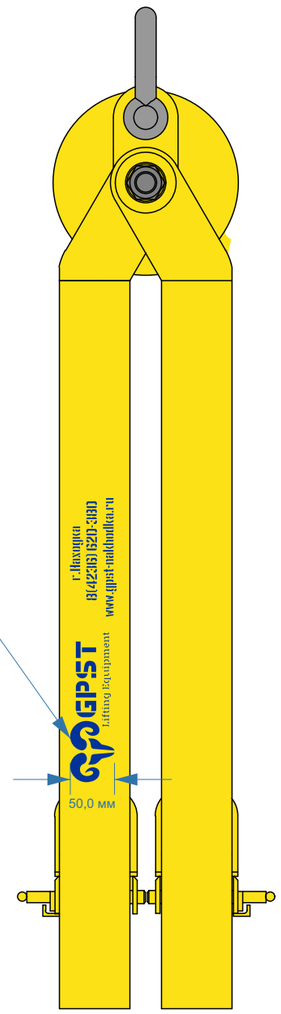

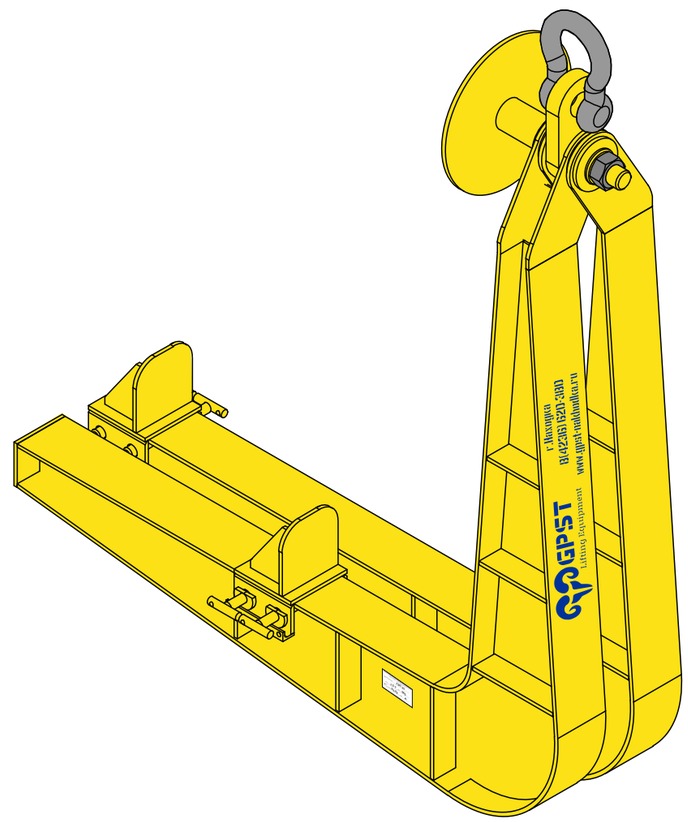

С макетом ознакомлен. Согласен_____