Грузоподъемспецтехника-Находка

692900, Россия, Приморский край, г. Находка, ул. Угольная 61.
ИНН 2508082247, КПП 250801001, ОГРН 1082508000354
р/с 40702810300170002085 в Дальневосточный банк г. Владивосток
к/с 30101810900000000705, gpst-nahodka@mail.ru

МАКЕТ НА СОГЛАСОВАНИЕ

1.	Шрифт	Danger
2.	Цвет	RAL 1028
3.	Алюминиевая бирка	90x60 мм

Траверса рамная для вилочного погрузчика г/п 15,0т
2,47x1,32м

– Пескоструйная обработка перед окрашиванием
– Покрытие конструкции: грунт-эмали RAL 1028(дынно-желтый).
– Маркировка наноситься трафаретным методом с обеих сторон траверсы согласно макету.

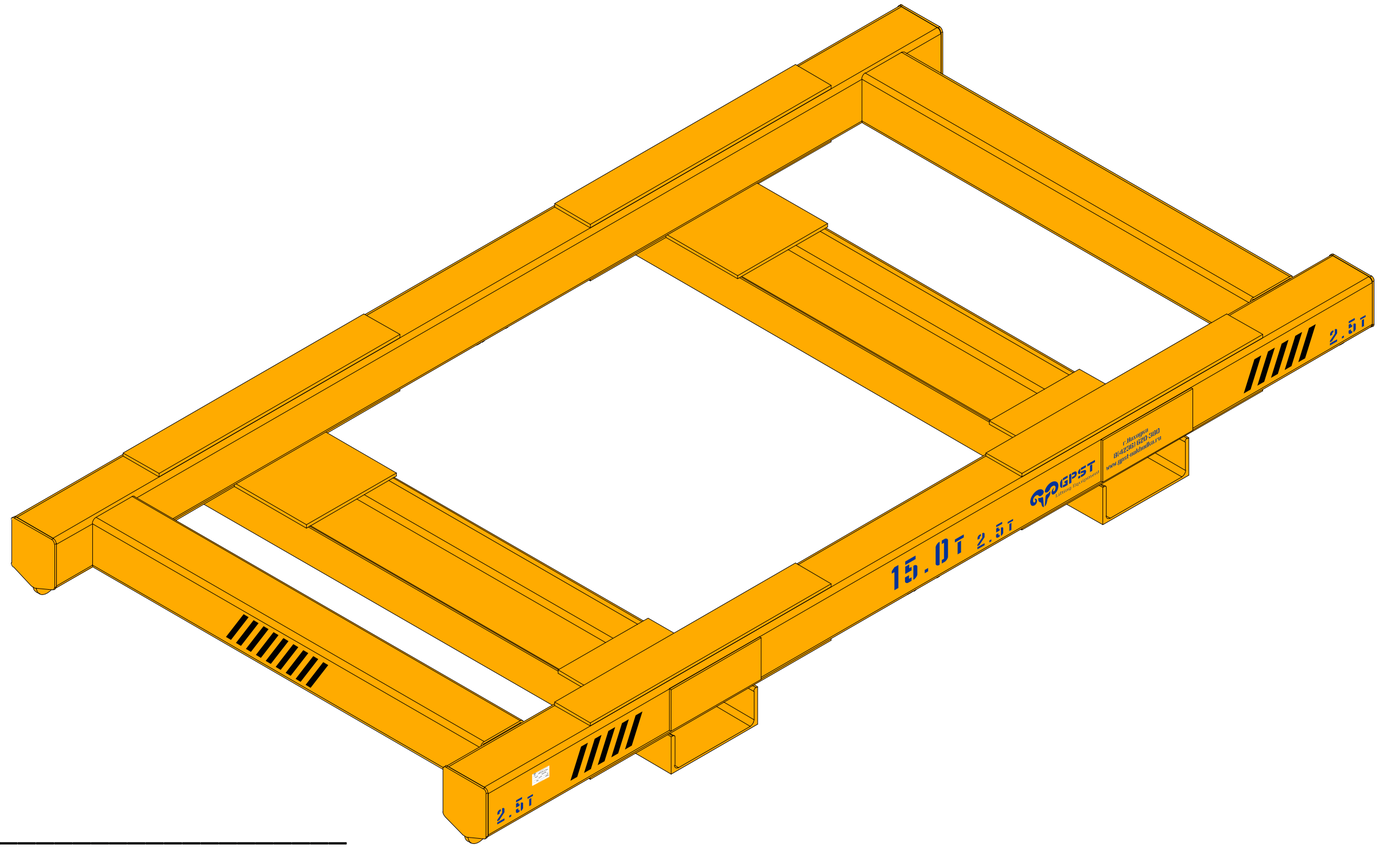

С макетом ознакомлен. Согласен_____