Грузоподъемспецтехника-Находка

692900, Россия, Приморский край, г. Находка, ул. Угольная 61
ИНН 2508082247, КПП 250801001, ОГРН 1082508000354
р/с 40702810300170002085 в Дальневосточный банк г. Владивосток
к/с 30101810900000000705, gpst-nahodka@mail.ru

МАКЕТ НА СОГЛАСОВАНИЕ

Подставка на грузоподъемную траверсу линейная г/п 140 т, модель GPST-ТРВ 140/12 400 мм для крана г/п 320т. -2 шт.

– Пескоструйная обработка перед окрашиванием,
– Покрытие конструкции: грунт-эмаль RAL 1003 (желтый).

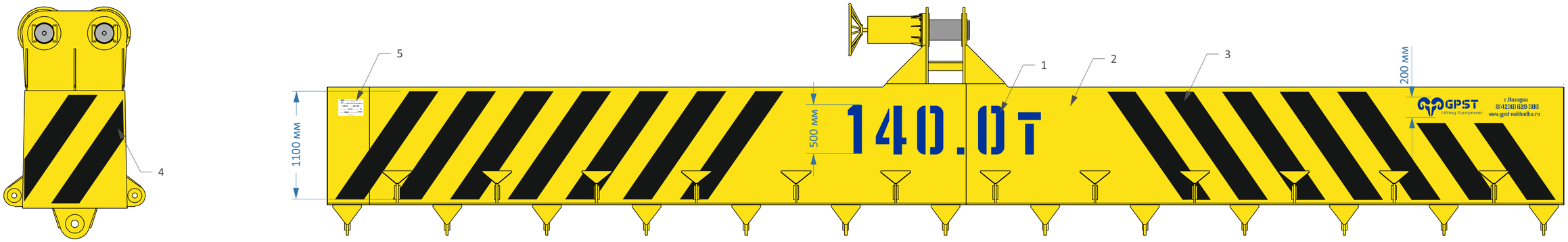

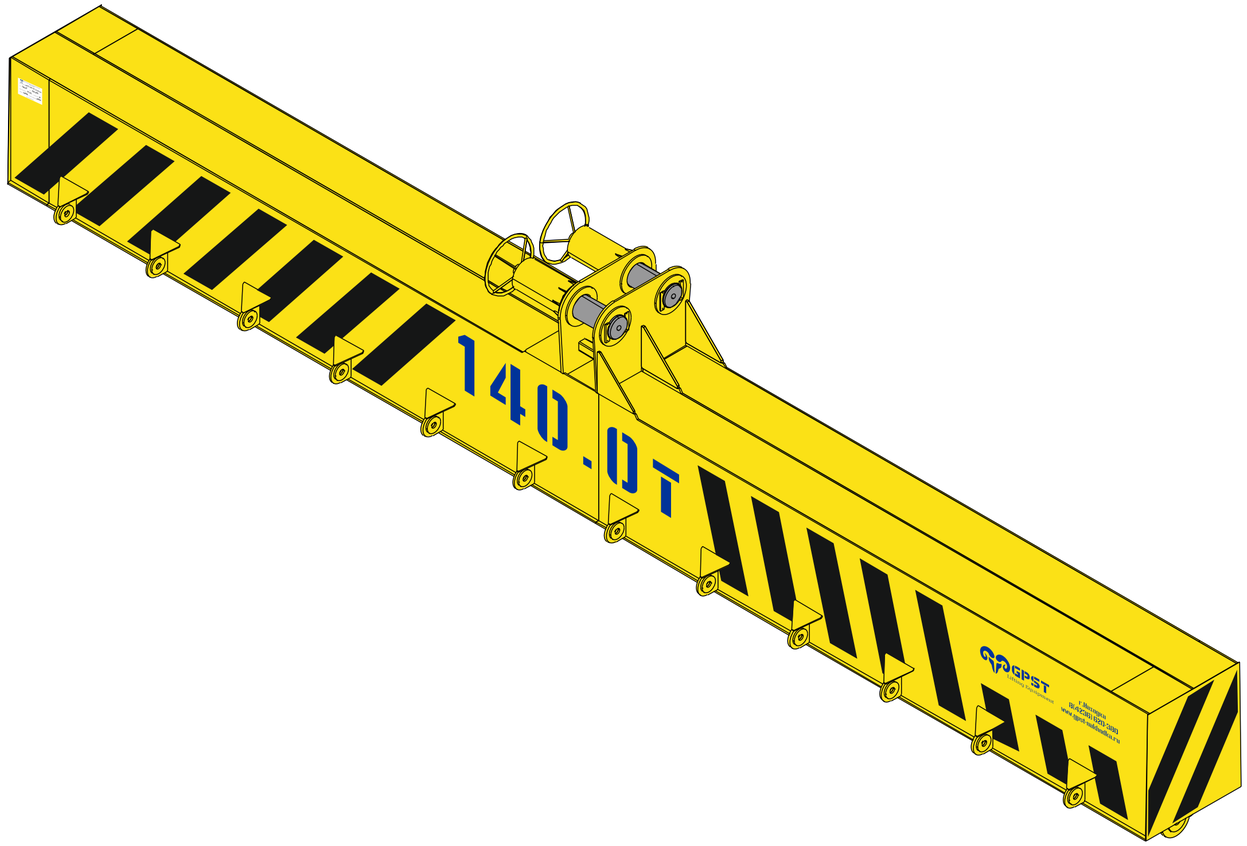

С макетом ознакомлен. Согласен_____

Грузоподъемспецтехника-Находка

692900, Россия, Приморский край, г. Находка, ул. Угольная 61
ИНН 2508082247, КПП 250801001, ОГРН 1082508000354
р/с 40702810300170002085 в Дальневосточный банк г. Владивосток
к/с 30101810900000000705, gpst-nahodka@mail.ru

МАКЕТ НА СОГЛАСОВАНИЕ

Подставка на грузоподъемную траверсу линейная г/п 140 т, модель GPST-ТРВ 140/12 400 мм для крана г/п 320т. -2 шт.

– Пескоструйная обработка перед окрашиванием,
– Покрытие конструкции: грунт-эмаль RAL 1003 (желтый).

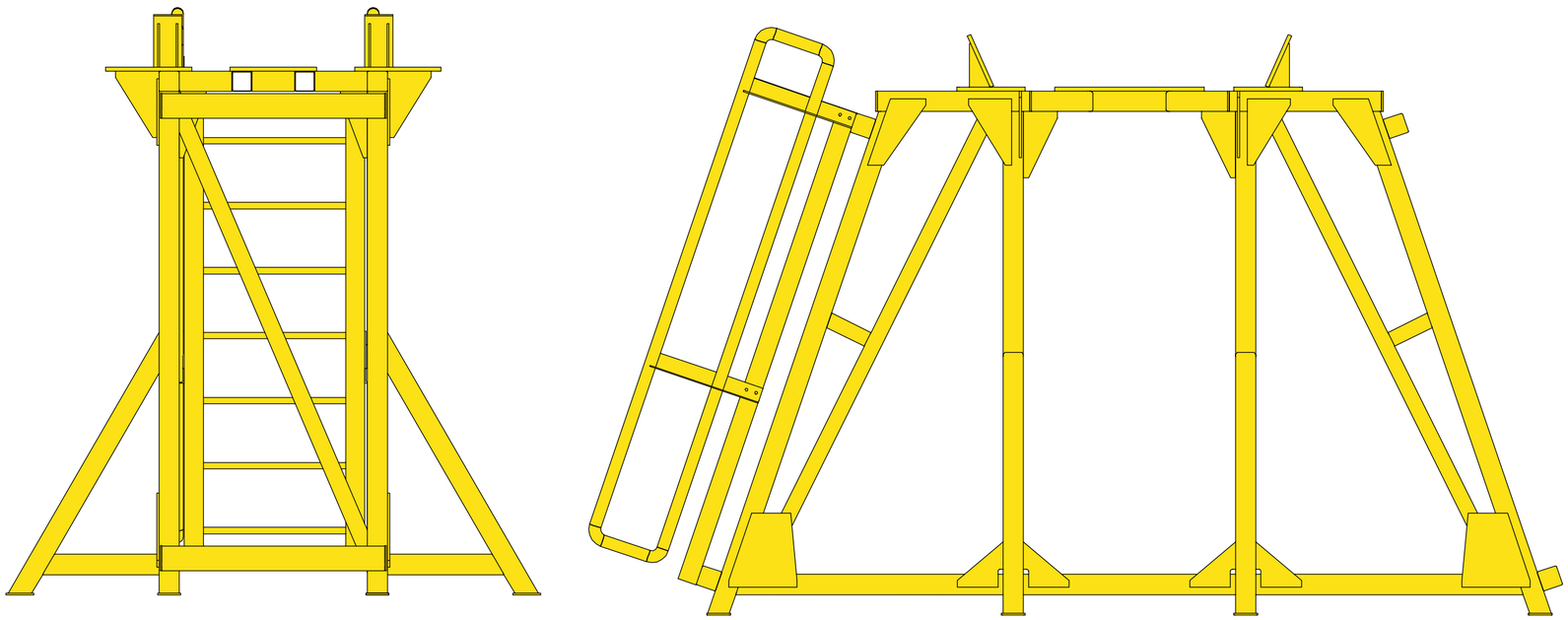

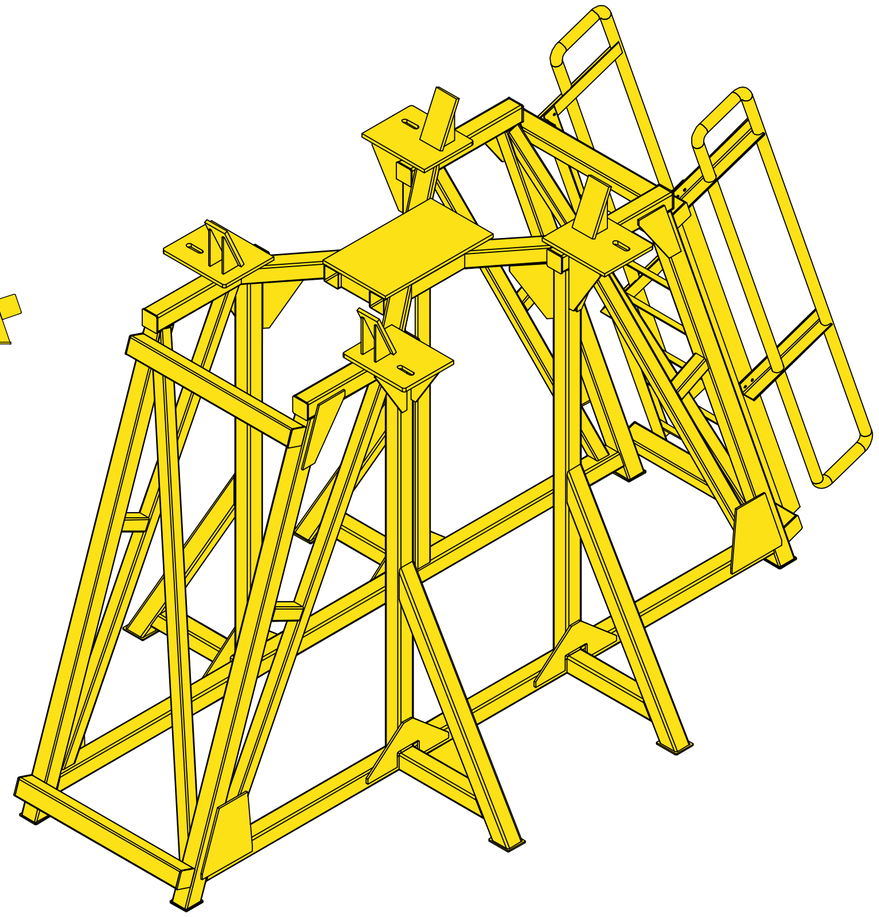

С макетом ознакомлен. Согласен_____

Грузоподъемспецтехника-Находка

692900, Россия, Приморский край, г. Находка, ул. Угольная 61
ИНН 2508082247, КПП 250801001, ОГРН 1082508000354
р/с 40702810300170002085 в Дальневосточный банк г. Владивосток
к/с 30101810900000000705, gpst-nahodka@mail.ru

МАКЕТ НА СОГЛАСОВАНИЕ

Поворотная подвеска г/п
50,0т.

на грузоподъемную траверсу линейная г/п 140 т,
– Пескоструйная обработка перед окрашиванием,
– Покрытие конструкции: грунт-эмаль RAL 1003 (желтый).

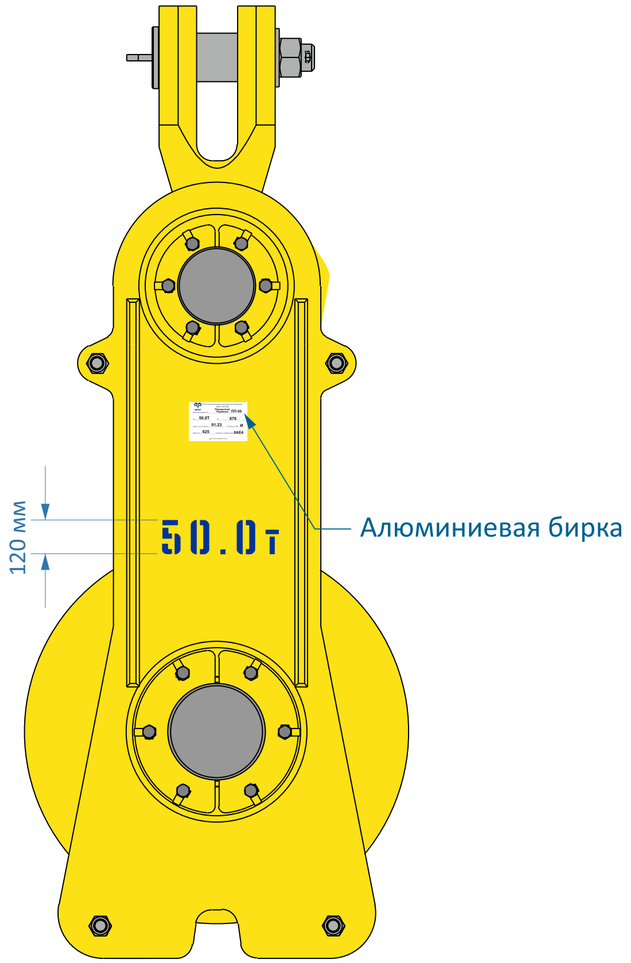

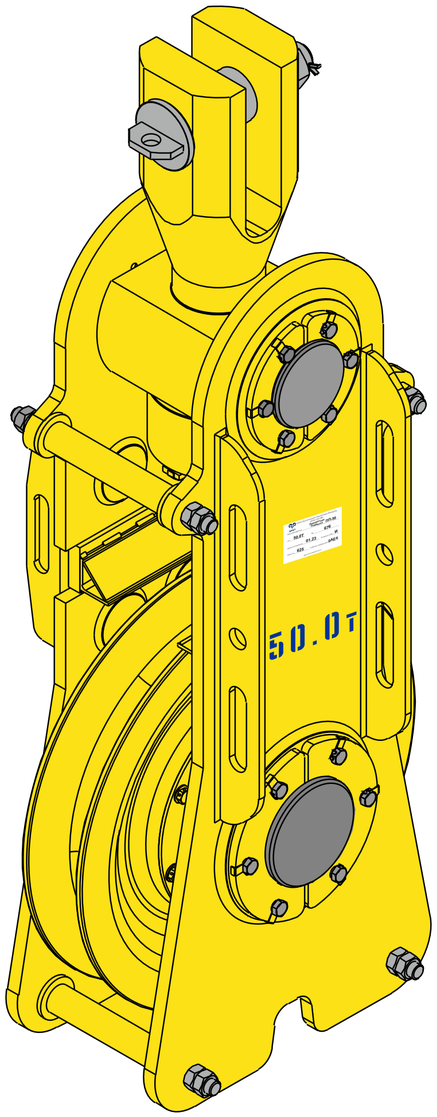

С макетом ознакомлен. Согласен_____

Грузоподъемспецтехника-Находка

692900, Россия, Приморский край, г. Находка, ул. Угольная 61
ИНН 2508082247, КПП 250801001, ОГРН 1082508000354
р/с 40702810300170002085 в Дальневосточный банк г. Владивосток
к/с 30101810900000000705, gpst-nahodka@mail.ru

МАКЕТ НА СОГЛАСОВАНИЕ

Поворотная подвеска г/п
25,0т.

на грузоподъемную траверсу линейная г/п 140 т,

– Пескоструйная обработка перед окрашиванием,
– Покрытие конструкции: грунт-эмаль RAL 1003 (желтый).

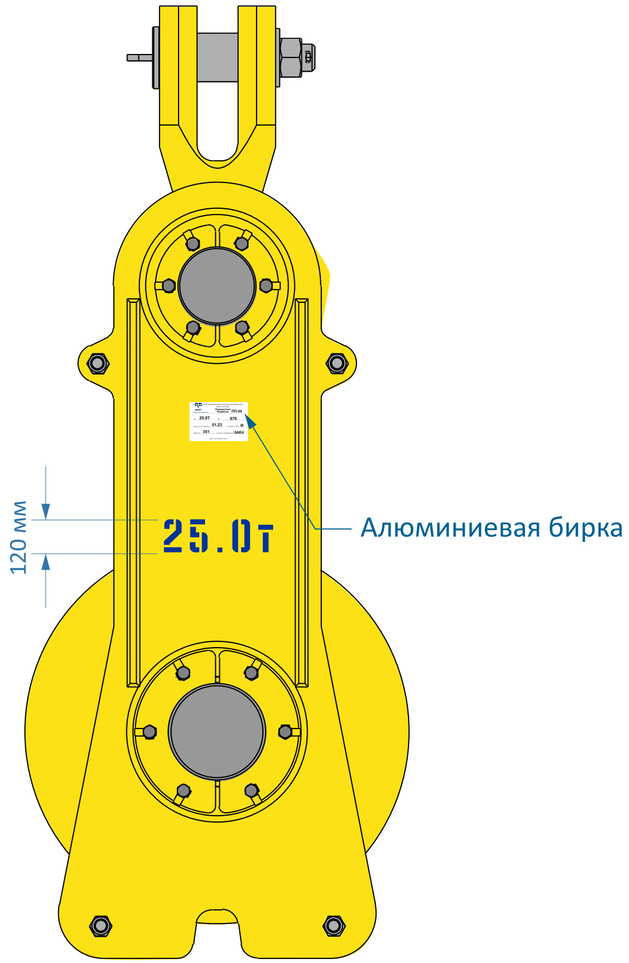

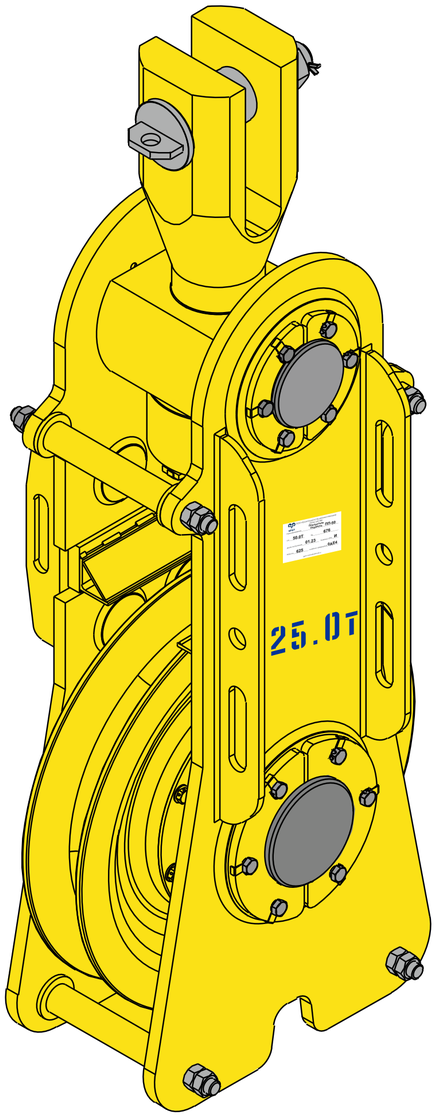

С макетом ознакомлен. Согласен_____