Грузоподъемспецтехника-Находка

692900, Россия, Приморский край, г. Находка, ул. Угольная 61.
ИНН 2508082247, КПП 250801001, ОГРН 1082508000354
р/с 40702810300170002085 в ПАО «Дальневосточный банк» г. Владивосток

СПРЕДЕР ПОЛУАВТОМАТИЧЕСКИЙ для транспортировки 40 - ка футовых контейнеров

Модель GPST 40T40
Грузоподъёмность 40,0 тн.
Производитель Россия, ООО «Грузоподъемспецтехника-Находка».
Габаритные размеры ДхШхВ, мм: 12220 х 2500 х 1215
Масса изделия (без стропов): 3250 кг.

Комплект поставки:

- Спредер – 1 шт.
- Строп канатный двухветьевой тип 2 СК г/п 20,0/8500 мм - 2 шт.
- ЗИП оборудование (по требованию Заказчика).
- Паспорт на изделие/руководство по использованию – 1 шт.

- Спредер изготовлен из профильной квадратной трубы, марка стали 09Г2С.
- Открывание/закрывание замков - при помощи **маятникового механизма** приводимый в действие пружиной и стропами 2 СК.
- Оснащен канатными стропами (оцинкованы).
- Оснащен уловителями – гравитационного типа. (Возможно изменить тип уловителя по требованию Заказчика).
- Наличие индикаторов положения поворотных замков.

8 (4236) 620-380 8 902 070 42 20 gpst-nahodka@mail.ru www.gpst-nakhodka.ru

- Наличие откидных опор для хранения спредера.
- Наличие подвильников для перемещения спредера вилочным погрузчиком.
- Пескоструйная обработка перед окрашиванием.
- Цвет покрытия Желтый RaL 1023.
- Сопровождающие документы: паспорт, руководство по эксплуатации, ИСО 9001-2015.
- Доставка до склада Покупателя г. Владивосток, г. Находка, г. Уссурийск, г. Артём осуществляется за счет Поставщика.
- В отдаленные регионы Дальнего Востока и России Спредера отгружаются в **специальной обрешетке.**

- Оборудование проходит ряд мероприятий по контролю качества как на стадии изготовления, так и после полной сборки. (УЗК-диагностика сварных швов, тестирования отдельных узлов спредера, тестирование цельной конструкции в полной сборке).

Спредер изготовлен в соответствии с ГОСТ 23002-87 «Единая контейнерная транспортная система. Спредеры для контейнеров серии 1. Общие технические требования».
Соответствует требованиям ТР ТС 010/2011 «О безопасности машин и оборудования»
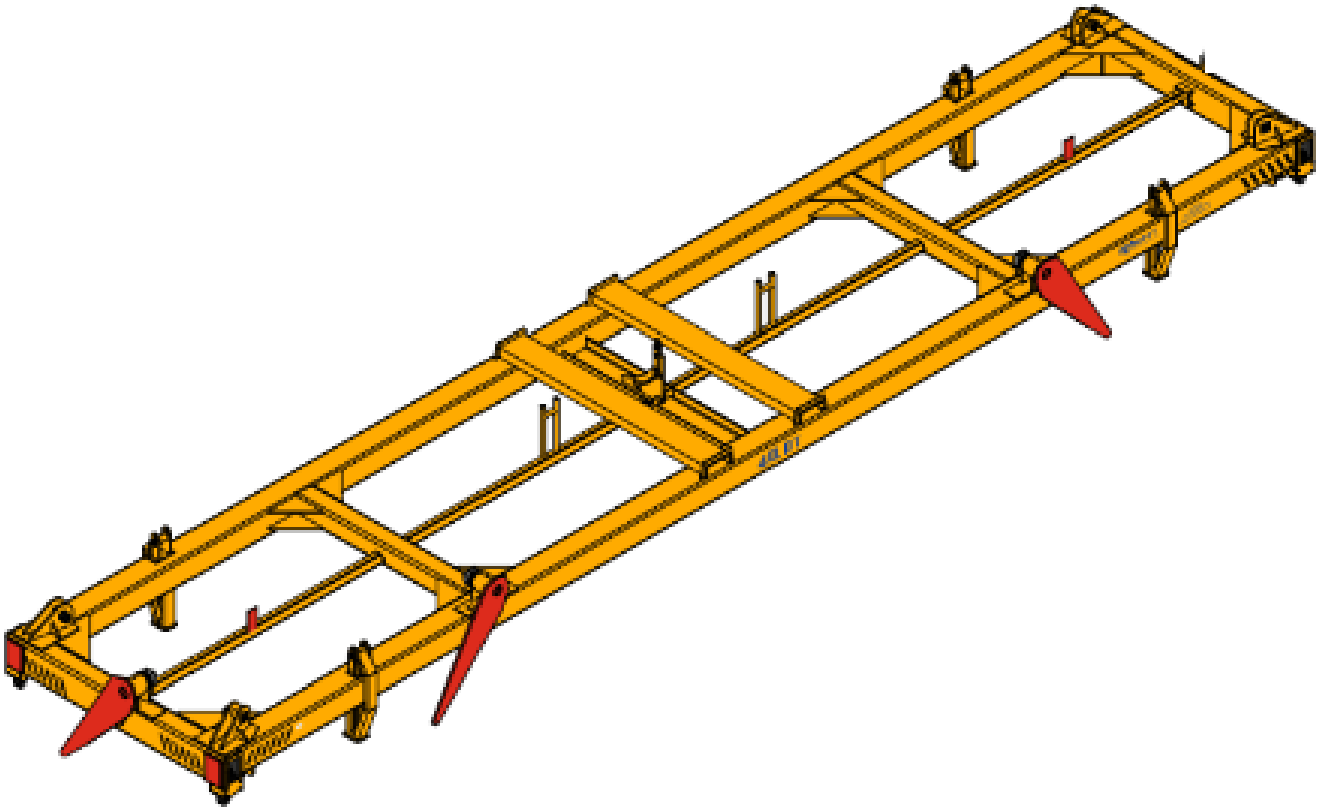
ООО «Грузоподъемспецтехника-Находка» так же производит спредера по Техническому заданию Заказчика.