Грузоподъемспецтехника-Находка

692900, Россия, Приморский край, г. Находка, ул. Угольная 61.
ИНН 2508082247, КПП 250801001, ОГРН 1082508000354
р/с 40702810300170002085 в АО «Дальневосточный банк» г. Владивосток

Захват для подъема контейнеров тип УУК-5 Модель GPST тип Краб (г/п 6.0 т)

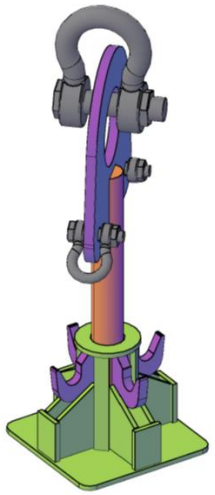

Захват для подъема и перемещения контейнеров типа УУК-5 по ГОСТ 15102-75 и других контейнеров. Подъем производиться с применением стропов входящих в комплект поставки.
Оснащен системой самоотцепа.

Модель GPST Краб - ГЗП 158
(г/п 6.0 т)
Масса: 24,7 кг
Код изделия 685.2024

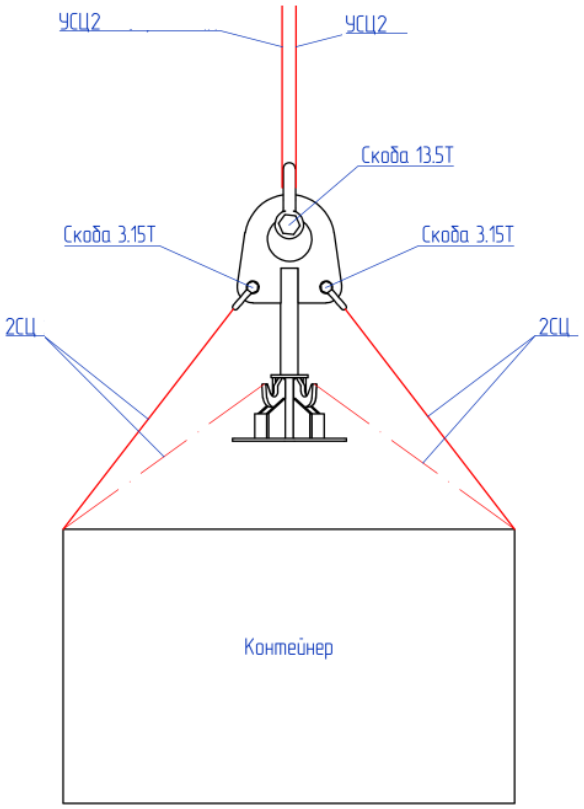

Комплект поставки:

- **Захват Краб г/п 6.0 т - 1 шт.**
- **Строп УСЦ – 2 шт.**
- **Строп 2 СЦ - 2 шт.**
- **Скоба омега/шплинт 13.5 т - 1 шт.**
- **Скоба омега/шплинт 3.25 т - 1 шт.**
- **Паспорт на изделие - 1 шт.**

Общие сведения:

- Цвет покрытия желтый.
- Сопровождающие документы: паспорт, руководство по эксплуатации.
- **ООО «Грузоподъемспецтехника-Находка» производит изделия по Техническому заданию Заказчика, изделие проходит контроль качества, испытание. К каждому изделию выдается паспорт производителя.**

8 (4236) 620-380 8 902 070 42 20 gpst-nahodka@mail.ru www.gpst-nakhodka.ru